KOLEJNOŚĆ MONTAŻU:

Uwaga: podczas montażu elementy należy układać na miękkim i czystym podłożu np.: ręcznik, koc. Nie montować mebla na dywanie, wykładzinie itp. *Nie stosowanie się do zaleceń producenta może spowodować zarysowanie powierzchni mebla.*

1. W otwory o średnicy 8 mm znajdujące się w krawędziach elementów wbić kołki ***f1.***
   Uwaga: W przypadku stwierdzenia, że któryś z kołków wystaje z otworu na długość większą niż 10 mm, należy go dobić, wymienić lub skrócić, gdyż może on spowodować, przy składaniu, uszkodzenie boku. ***Przypadki takie nie podlegają reklamacji!***
2. Do elementów **1,2** wkręcić trzpienie ***r16***.
3. W odpowiednie otwory w ścianach bocznych **3,4** zamocować mimośrody ***r1*** oraz do ściany bocznej **4** przykręcić prowadniki zawiasów ***b18*** używając wkrętów ***e2.***
4. Do elementów **3,4,6** wbić podpórki ***d1***.
5. Do wieńca dolnego **1** zamocować nóżki ***k47*** za pomocą kleju ***y1*** i kołków ***f27***.
6. Złożyć segment zgodnie z rysunkiem i połączyć złączami mimośrodowymi ***r1*** oraz za pomocą konfirmatów ***e1*** używając do tego celu kluczyka ***z1.***
7. Złożony i ustawiony korpus segmentu ustawić tak, aby jego przekątne były równe i przybić ścianę tylną **11** przybić na obwodzie gwoździkami ***l1***.
8. Przymocować listwy **5** do boków **3,4** za pomocą elementów ***f11*** i kleju ***y1.***
9. Ułożyć drzwi **7** na równej powierzchni i przykręcić puszki zawiasów ***a43*** za pomocą wkrętów ***p51.***
10. Zamontować drzwi **7,** wypoziomować segment a następnie wyregulować drzwi.
11. Przykręcić uchwyt ***c69*** używając wkręta ***j11.***

ZESTAWIENIE AKCESORIÓW:

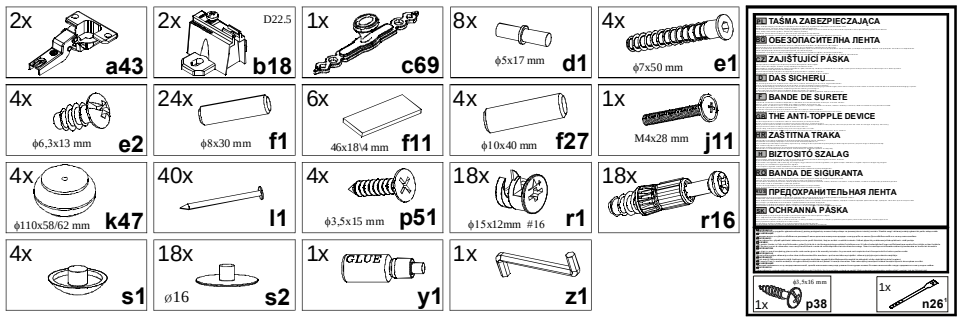

Szanowny Kliencie, w przypadku zgłaszania reklamacji, prosimy posługiwać się numerem kodu podanym w instrukcji montażu. Wszelkie uwagi i reklamacje należy zgłaszać do punktu zakupu mebla. Nie należy montować elementów, jeżeli zostaną zauważone wady lub uszkodzenia tych elementów. Powierzchnię mebli należy czyścić wilgotną szmatką lub papierowym ręcznikiem. Nie używać chemicznych środków czystości!

BRW Spółka z o.o.

Instrukcja montażu

Natalia III

Rtv 100

WYMIARY GABARYTOWE:

SZEROKOŚĆ: **93,5 cm,** WYSOKOŚĆ: **74 cm,** GŁĘBOKOŚĆ: **61,5 cm**

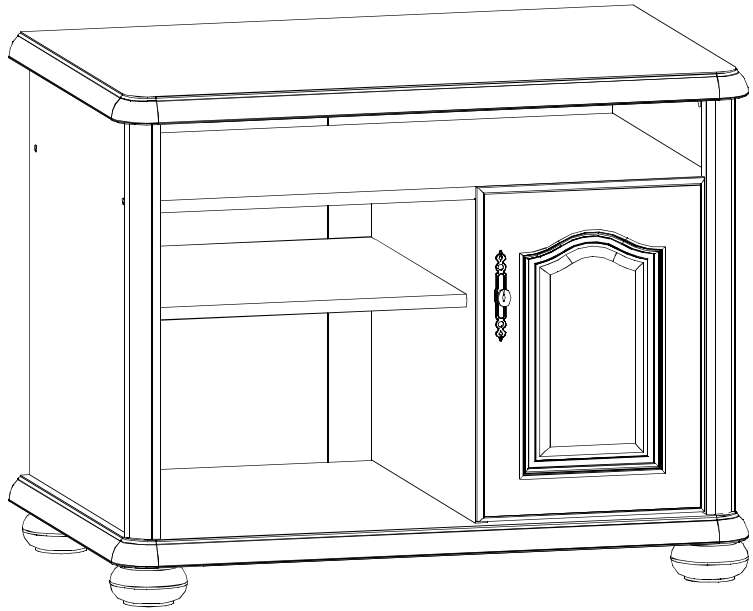

BRW Sp. z o. o. 39-300 MIELEC, ul. WOJSKA POLSKIEGO 3.

P28-S41-RTV100-M_IN1-KOR01

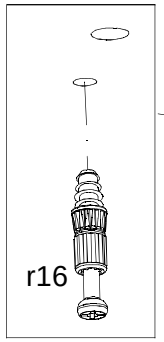

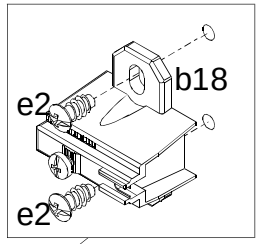

Symbol elementu	Wymiary	Kod
1	935x616	S41-227
2	935x616	S41-228
3	600x559	S41-141
4	600x559	S41-142
5	600x47	S41-557
6	466x568	S41-143
7	481x334	S41-039
8	839x568	S41-316
9	484x523	S41-317
10	337x523	S41-318
11	642x863	S41-923

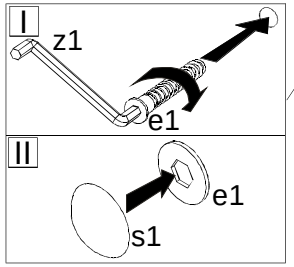

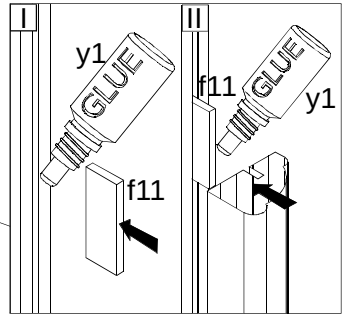

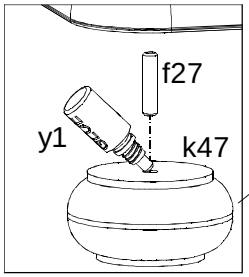

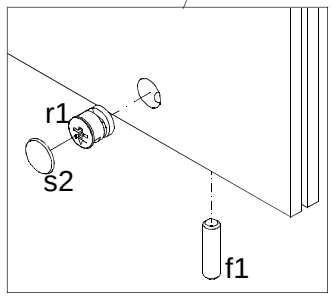

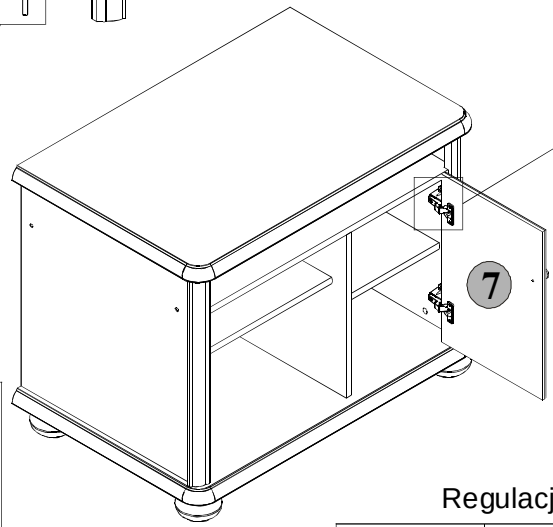

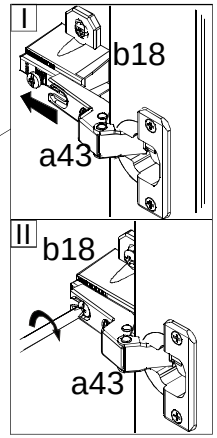
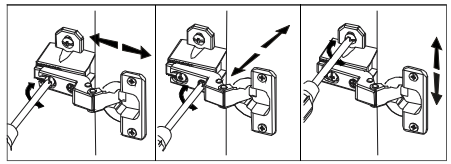
Regulacja drzwi