KOLEJNOŚĆ MONTAŻU:

Uwaga: podczas montażu elementy należy układać na miękkim i czystym podłożu np.: ręcznik, koc. Nie montować mebla na dywanie, wykładzinie itp. Nie stosowanie się do zaleceń producenta może spowodować zarysowanie powierzchni mebla.

1. W otwory o średnicy 8 mm znajdujące się w krawędziach elementów wbić kołki ***f1***. (Otwory na trzpień ***r16*** pozostawić wolne). Uwaga: W przypadku stwierdzenia, że któryś z kołków wystaje z otworu na długość większą niż **10 mm**, należy go dobić, wymienić lub skrócić, gdyż przy składaniu może on spowodować uszkodzenie boku. **Takie przypadki nie podlegają reklamacji!**
2. W odpowiednie otwory w elementach **1**, **2**, **3**, **5** wcisnąć mimośrody ***r1***.
3. W odpowiednie otwory w elementach **1**, **2**, **4**, **5** wkręcić trzpienie ***r16***.
4. Do ścian bocznych **1**, **2** za pomocą wkrętów ***e3*** przykręcić odpowiednio prowadnice $w26^{CL}$ i $w26^{CR}$.
5. Do ścian bocznych **1**, **2** przykręcić prowadniki zawiasów ***b19*** stosując wkręty ***e2***.
6. Do ścian bocznych **1**, **2** przykręcić podprki drążka ***n1*** stosując wkręty ***p1***.
7. W odpowiednie otwory w elemencie **7** wkręcić elementy ***d4***.
8. Złożyć segment zgodnie z rysunkiem i połączyć za pomocą złącz mimośrodowych ***r1*** używając do tego celu kluczyka ***z1***.
9. Ułożyć korpus segmentu frontem do dołu na równej powierzchni, ustawiając go tak, aby jego przekątne były równe.
10. Ściany tylne **16** połączyć za pomocą listwy **17** i przybić na obwodzie gwoździkami ***l1***.
11. Do elementu **3** przykręcić zgodnie z rysunkiem prowadnice $w26^{CL}$ i $w26^{CR}$ używając odpowiednio wkrętów ***p1*** i ***e3***.
12. Złożyć szuflady w następującej kolejności:
    a) w odpowiednie otwory w elementach **12**, **13** wcisnąć mimośrody ***r15***,
    b) w odpowiednie otwory w czołach szuflad **10**, **11** wkręcić trzpienie ***r16***,
    c) połączyć ścianki boczne **12**, **13** ze ściankami tylnymi **14** wbijając kołki ***f25*** i wsunąć dna szuflad **15**,
    d) czoła szuflad **10**, **11** połączyć ze ściankami bocznymi **12**, **13** używając złącz mimośrodowych ***r15***,
    e) do ścian bocznych **12**, **13** przykręcić odpowiednio prowadnice $w26^{DL}$ i $w26^{DR}$ używając wkrętów ***e19***,
13. Do drzwi **9, 10** przykręcić zawiasy **a43** stosując wkręty ***p51***.
14. Zamocować drzwi **9** i wyregulować.
15. Do drzwi **9** przykręcić uchwyty ***c164*** stosując wkręty ***j8***.

ZESTAWIENIE AKCESORIÓW:

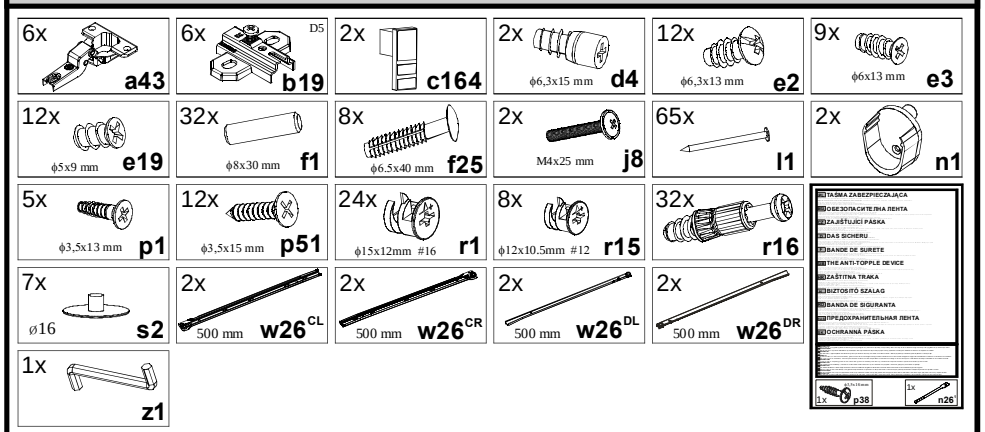

Szanowny Kliencie, w przypadku zgłaszania reklamacji, prosimy posługiwać się numerem kodu podanym w instrukcji montażu. Wszelkie uwagi i reklamacje należy zgłaszać do punktu zakupu mebla. Nie należy montować elementów, jeżeli zostaną zauważone wady lub uszkodzenia tych elementów. Powierzchnię mebli należy czyścić wilgotną szmatką lub papierowym ręcznikiem. Nie używać chemicznych środków czystości!

BLACK RED WHITE

Instrukcja montażu

ORINOKO

OSZF 2d2s

WYMIARY GABARYTOWE:

SZEROKOŚĆ: **87 cm**, WYSOKOŚĆ: **200 cm**, GŁĘBOKOŚĆ: **60 cm**

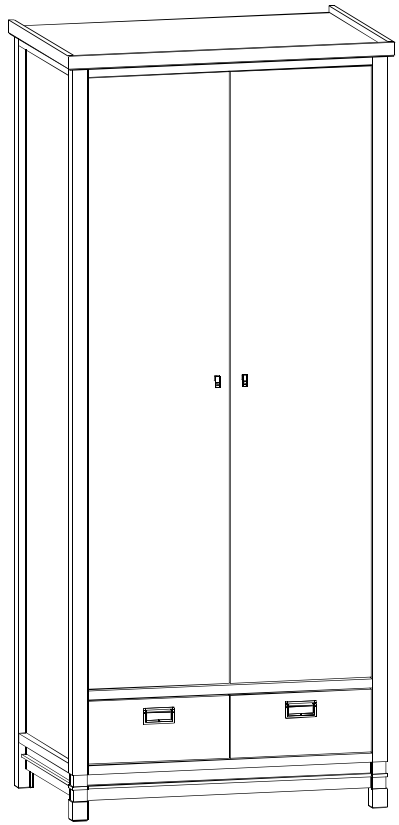

BLACK RED WHITE S.A. ul. KRZESZOWSKA 63, 23-400 BIŁGORAJ
e-mail: brw@brw.com.pl, http://www.brw.com.pl

P28-S39-OSZF2d2s-M_IN1-KOR01

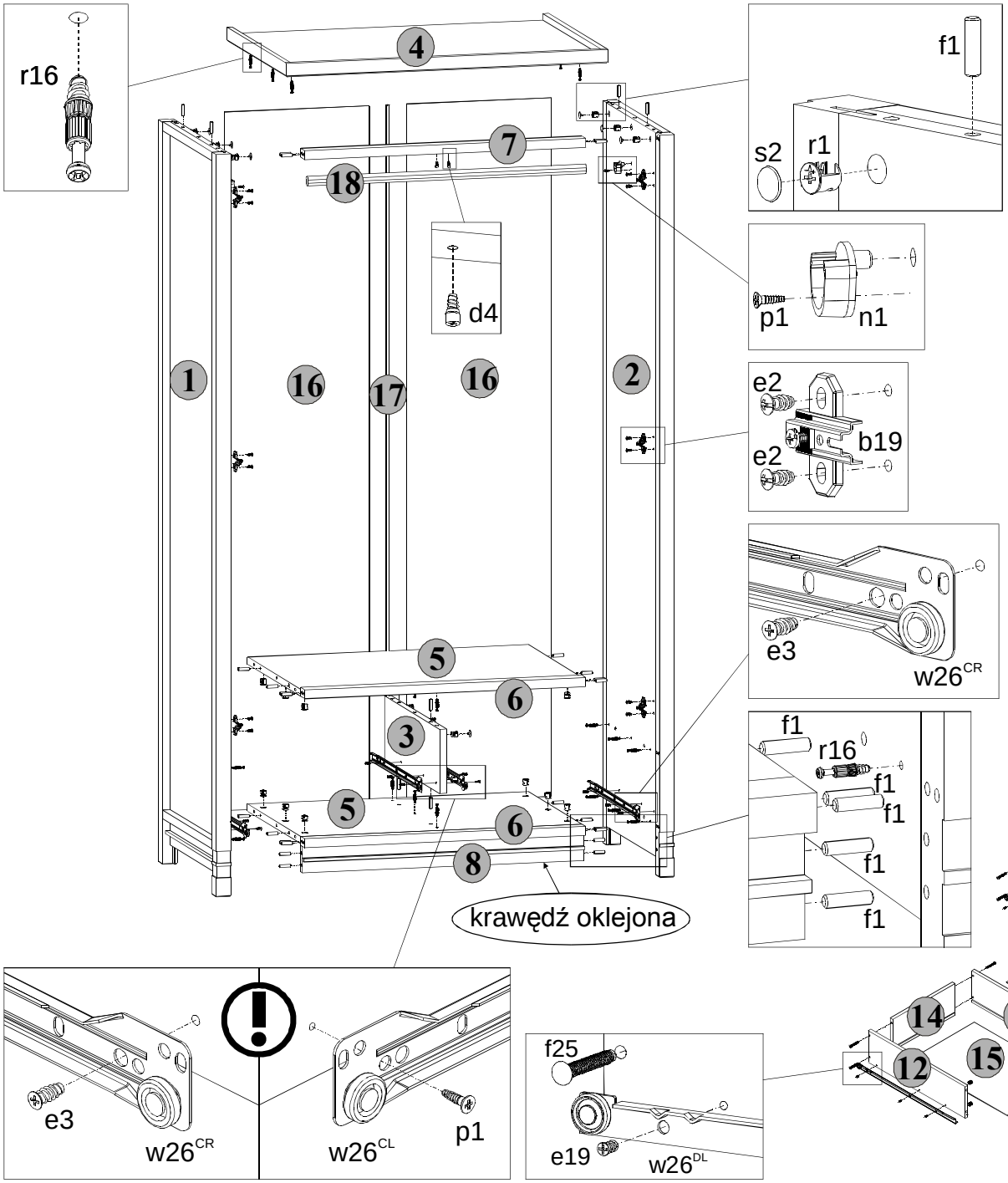

Symbol elementu	Wymiary	Kod
1	1964x580	S39-114
2	1964x580	S39-115
3	170x553	S39-116
4	870x600	S39-208
5	760x536	S39-315
6	760x39	S39-404
7	760x39	S39-407
8	760x70	S39-403
9	1596x376	S39-010
10	376x164	S39-012
11	376x164	S39-013
12	500x140	S39-501
13	500x140	S39-502
14	320x140	S39-504
15	331x500	S39-913
16	1850x391	S39-910
17	1628	lh-1628
18	753	dr-753
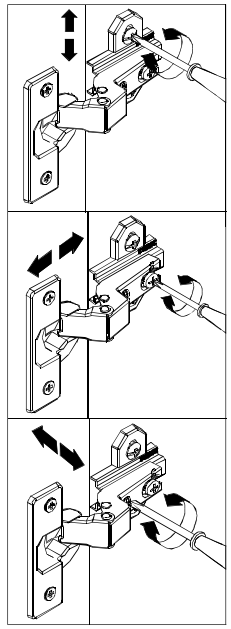
Regulacja drzwi