Symbol el.	Wymiary	Kod	Paczka
1	420x340x16	SY1-1124	Korpusy
2	420x340x16	SY1-1125	Korpusy
3	308x420x16	SY1-426	Korpusy
4	595x595x22	SY1-267	Korpusy
5	420x420x22	SY1-266	Korpusy
6	308x80x16	SY1-381	Korpusy
7	308x244x16	SY1-382	Korpusy
8	336x142x19	SY1-054	Korpusy
9	285x235x3	SY1-960	Korpusy
10	770x100x12	SY-519	Korpusy

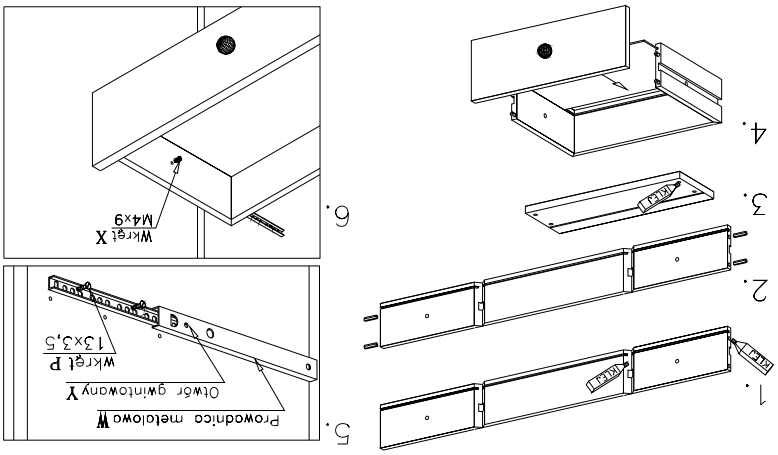

Kolejność montażu szuflad

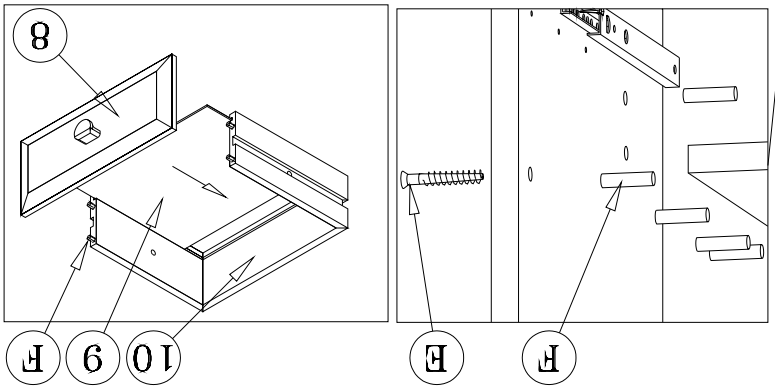

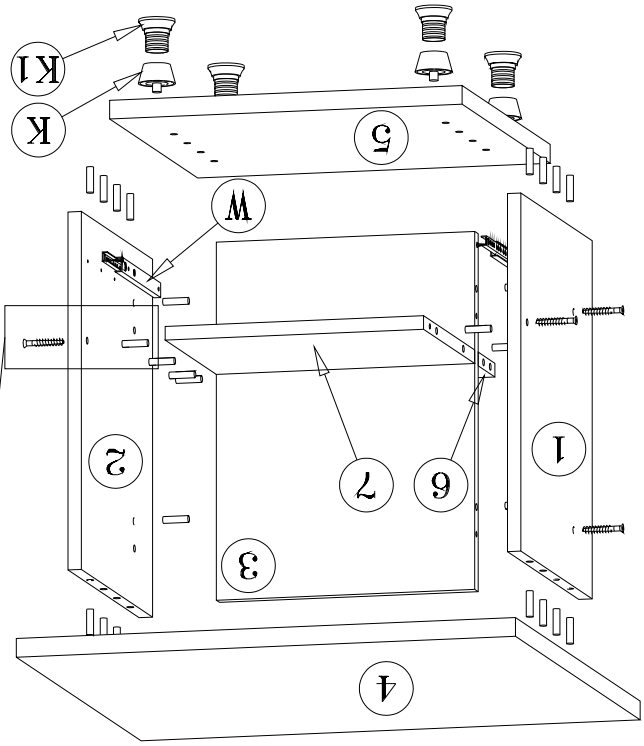

Kolejność montażu:

1. Wybrać z paczki potrzebne elementy (wymiary elementów umieszczone są w tabelce na rysunku montażowym).
2. W otwory o średnicy 8 mm znajdujące się w krawędziach elementów wbić kołeczki ***F.*** Przy montażu szuflady i blatów użyć kleju.
   Uwaga: w przypadku stwierdzenia, że któryś z kołeczków wystaje z otworu na długość większą niż 10 mm, należy go dobić, wymienić lub skrócić, gdyż może on spowodować przy składaniu uszkodzenie boku.
   PRZYPADKI TAKIE NIE PODLEGAJĄ REKLAMACJI !
3. W dolne krawędzie boków wbić ślizgacze ***K***.
4. Do boków szafki w wyznaczonych miejscach przykręcić prowadnice szuflady.
   Uwaga: Prowadnice przykręcić tak, aby otwór gwintowany ***Y*** znajdował się od strony oklejonej boku.
5. Złożyć szafkę zgodnie z rysunkiem i skręcić wkrętami typu konfirmat ***E***, używając do tego celu specjalnego kluczyka dołączonego do zestawu.
6. Zmontować szufladę.
7. Przykręcić uchwyt.
8. Wsunąć szufladę, zablokować wkrętem ***X***.
9. Wcisnąć nóżki ***K,K1***.
10. Wypoziomować ustawienie ławy pokręcając nóżką ***K1.***

SEGMENT "ŁAWA 60"

("System XXI")

Instrukcja montażu

Wymiary gabarytowe :
szerokość 59,5 cm , głębokość 59,5 cm , wysokość 51 cm

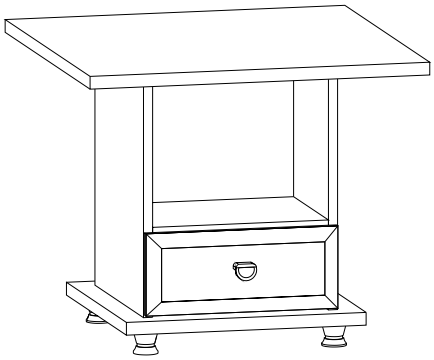

Producent:
BRW spółka z o.o.
UL. WOJSKA POLSKIEGO 3
39-300 MIELEC

16-07-2003 wersja 2