SPK SZUFLADY INTIVO
BOXCOVER:
DSI/90-W, DSI/120-W

DSI/90-W

A	B	C	
1	QS1-3323	478	792
2	w32_4		

DSI/120-W

A	B	C	
1	QS1-3342	478	1092
2	w32\5		

§1 §11

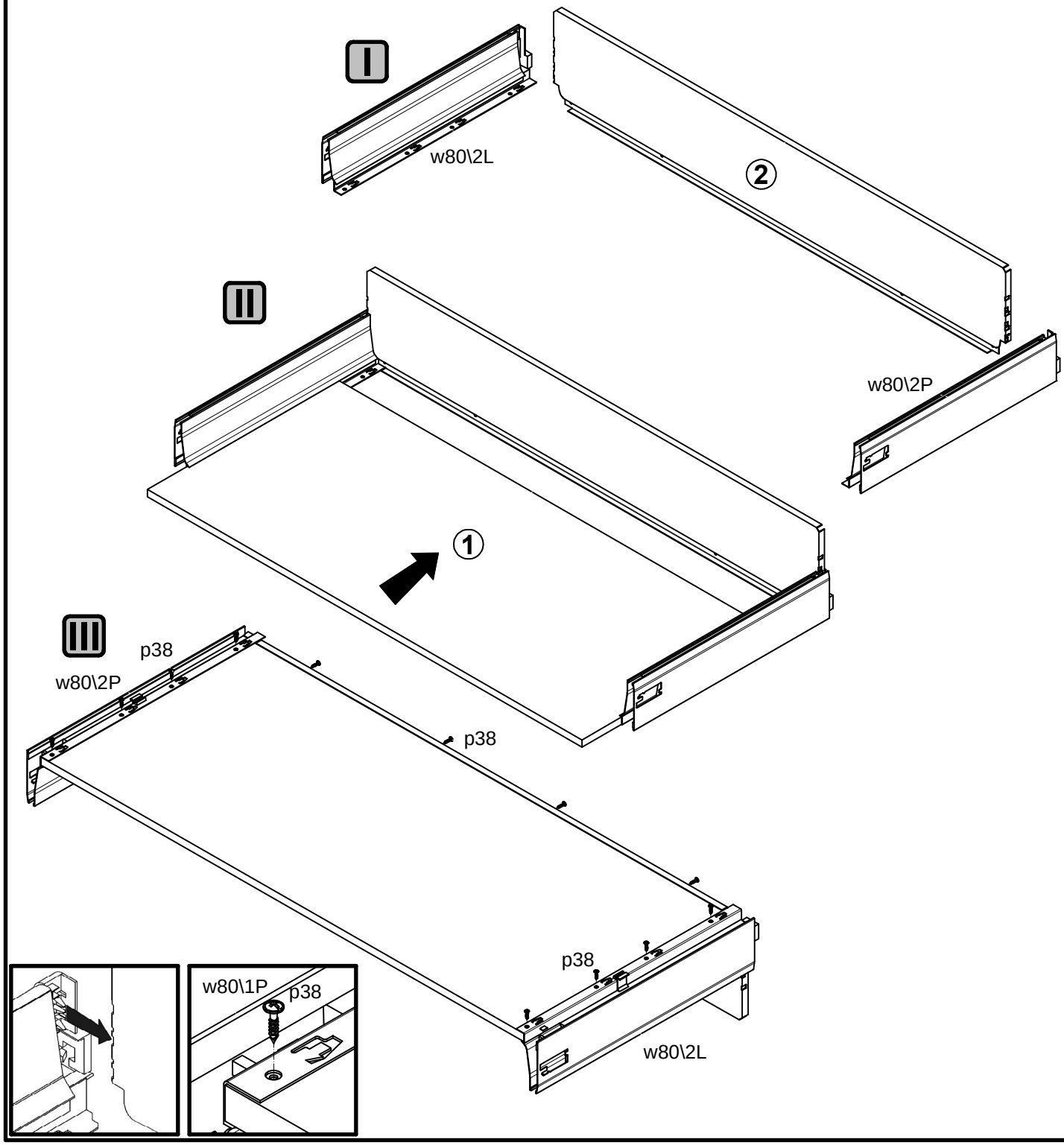

8x ϕ6,3x13 mm e5	2x 32x16x15\1 mm n56	4x ϕ3,5x13 mm p27	12x ϕ3,5x16 mm p38	1x L-500 (50 kg) w30\2L	1x L-500 (50 kg) w30\2P	2x w33\2	2x w35\10	1x w80\2L
1x w80\2P	2x w81\1	1x w81\2L	1x w81\2P		1x "90" w32\4		1x "120" w32\5	

P28-UL180-M_01

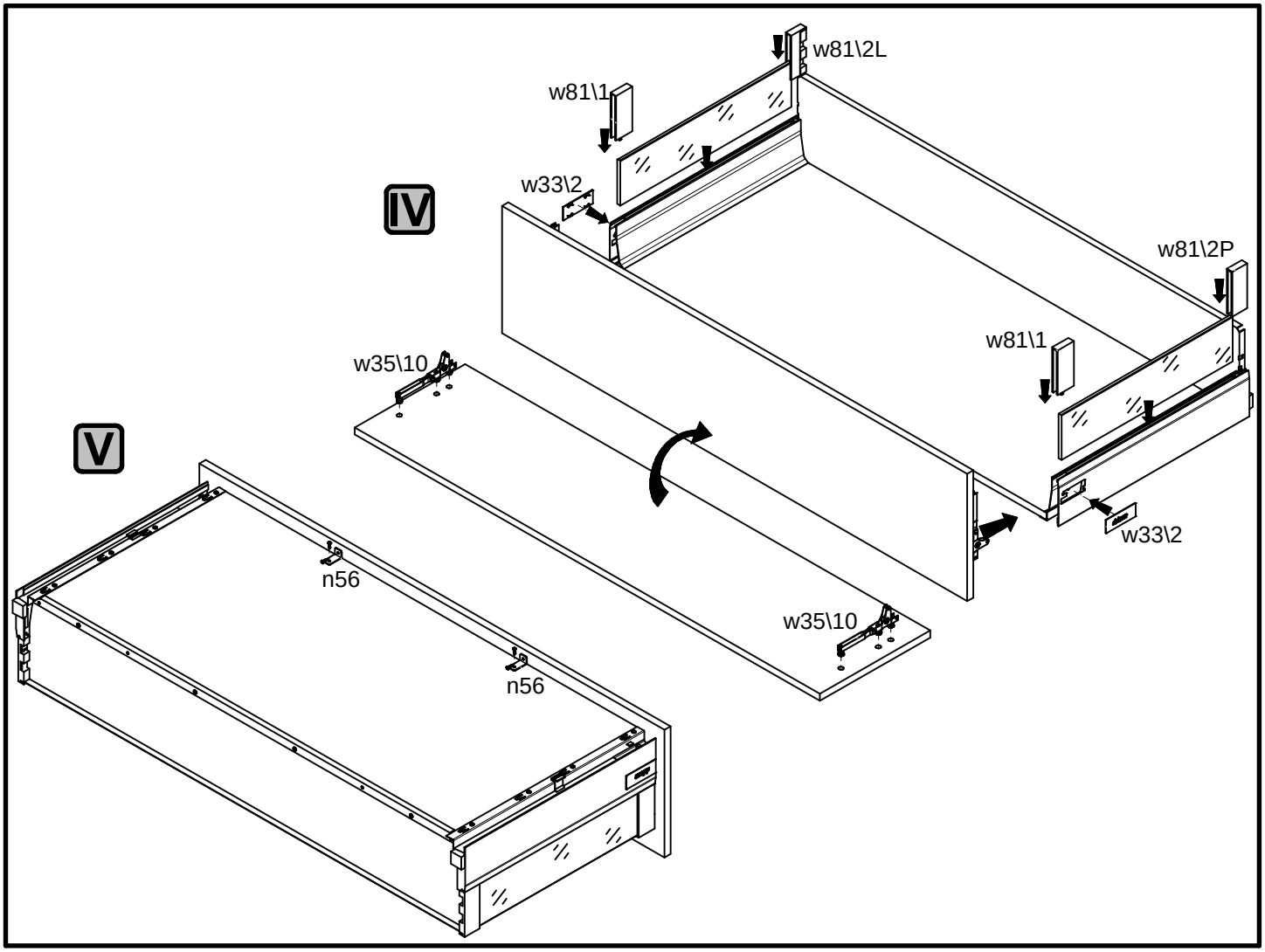
IV
V
w81\2L
w81\1
w33\2
w81\2P
w81\1
w35\10
w33\2
n56
w35\10
n56

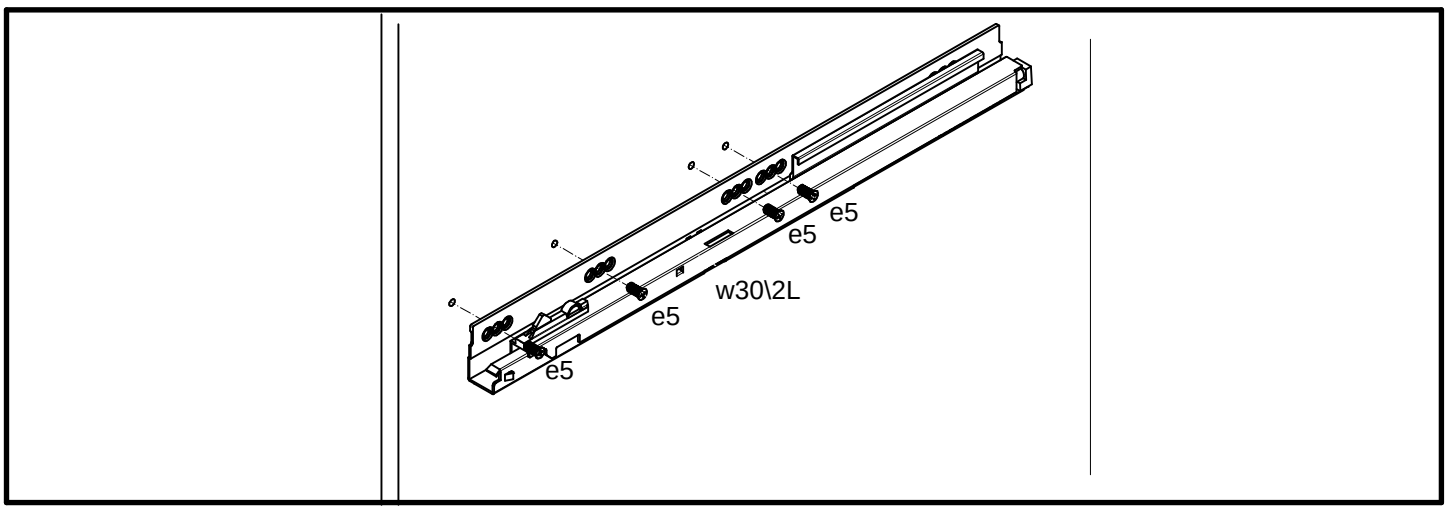
e5
e5
w30\2L
e5
e5

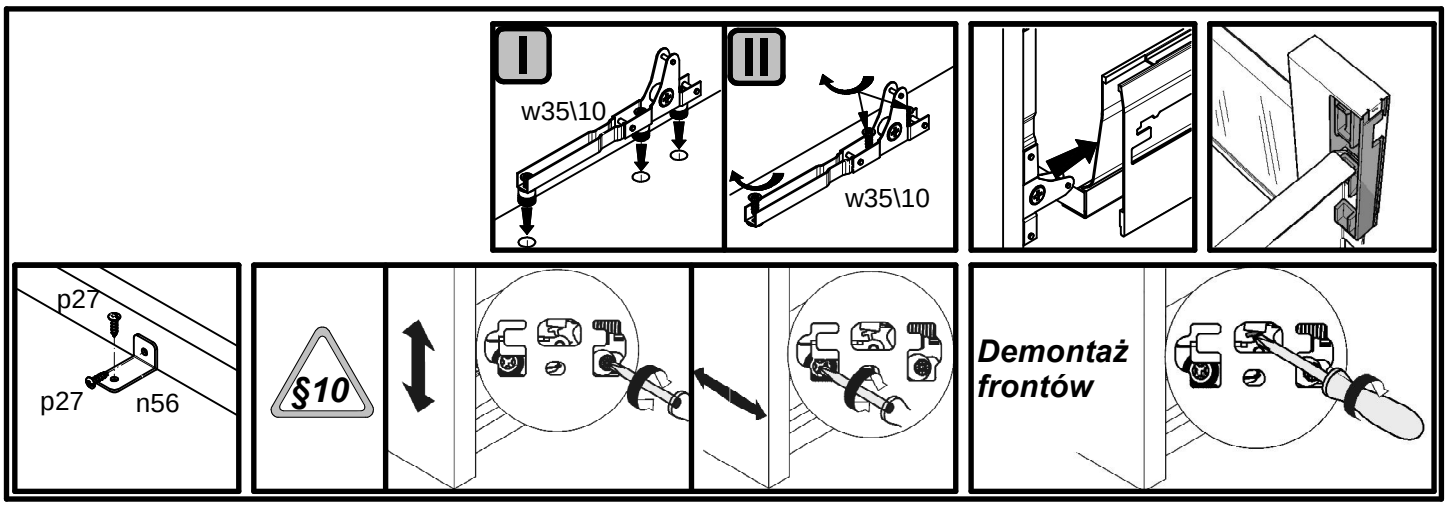
I
w35\10
II
w35\10
p27
p27
n56
§10
Demontaż frontów